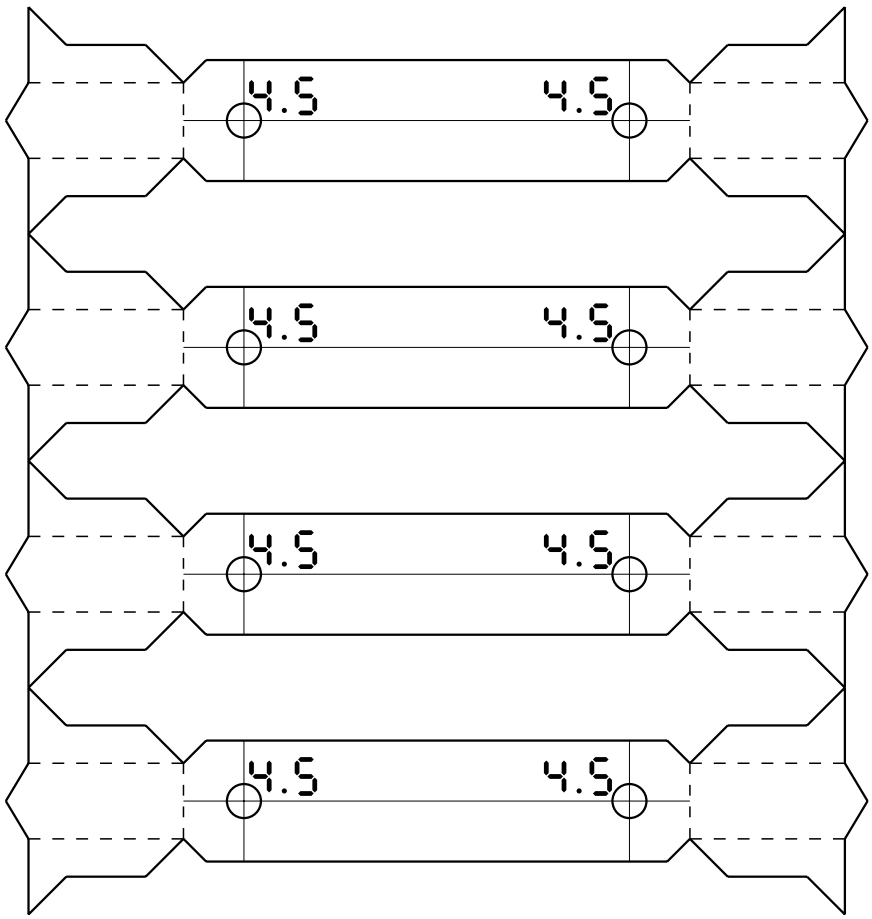47